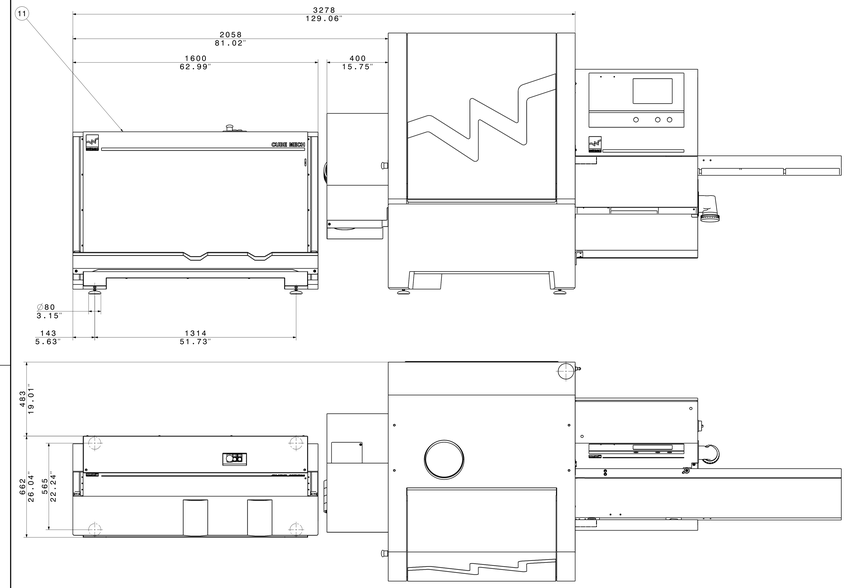

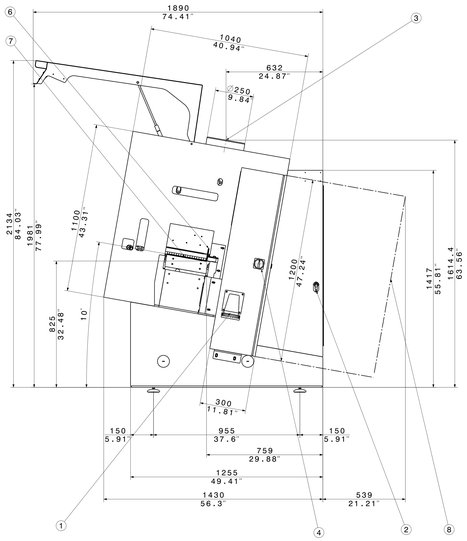

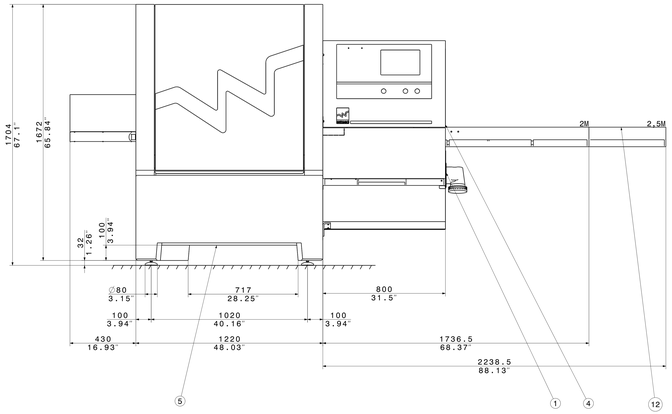

SPECIFICATIONS

TECHNISCHE DATEN
TECHNICAL DATA

GESAMTANSCHLUSSWERT STANDARD OPTION MOTORVERSTÄRKUNG REDUZIERTER STROMBEDARF LUFTANSAUGSTATISCHE TOTAL CONNECTED LOAD STANDARD OPTION REDUCED POWER SEE ORDER CONFIRMATION	18 KW STANDARD 28 KW OPTION
LUFTGESCHWINDIGKEIT AIR VELOCITY	20 M/S
LUFTBEDARF PRO SPINDEL AIR VOLUME REQUIREMENT PER SPINDLE	15 M^3/MIN
GESAMTLUFTBEDARF TOTAL AIR VOLUME	3550 M^3/H
UNTERDRUCK BEI 30 M/S SUBPRESSURE AT 30 M/S	800-1100 Pa
PNEUMATISCHE ANSCHLÜSSE PNEUMATIC CONNECTION NENNDRUCK NOMINAL PRESSURE	8 BAR
BETRIEBSDRUCK SERVICE PRESSURE	6 BAR
ANSCHLUSSDURCHMESSER CONNECTION DIAMETER	DN 8
GEWICHT DER MASCHINE WEIGHT OF MACHINE	CA. APPROX. 2200 KG
STATISCHE BELASTUNG (BEI UNTERGESTELLTEN 0 BO MM) STATIC STRAIN (BASE PLATED 0 ROMM)	MAX.125 N/CM ^{2}

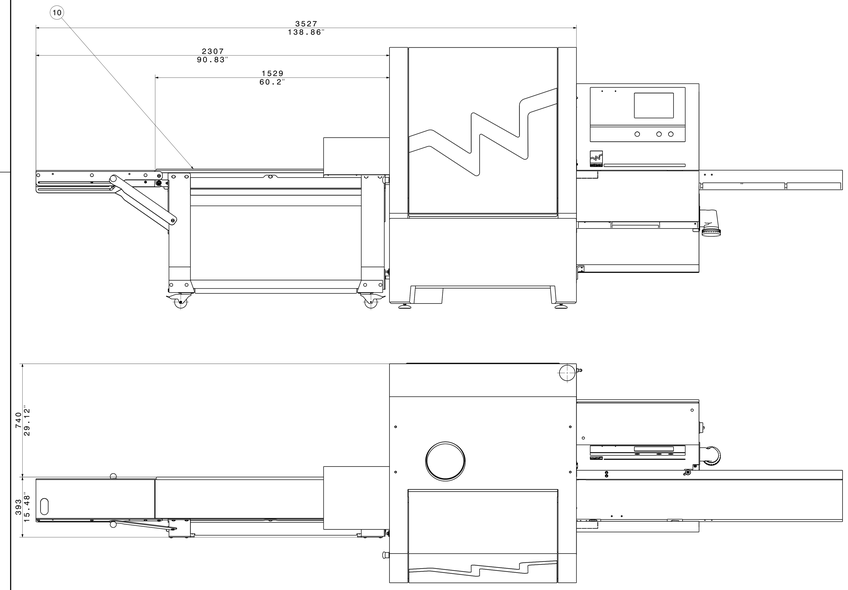

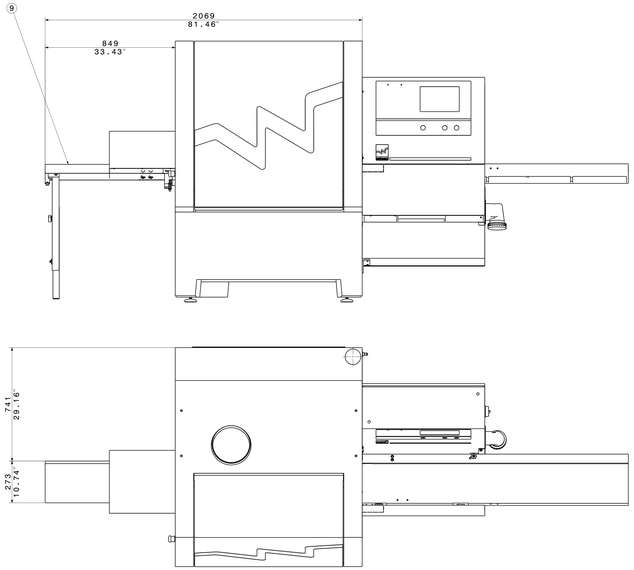

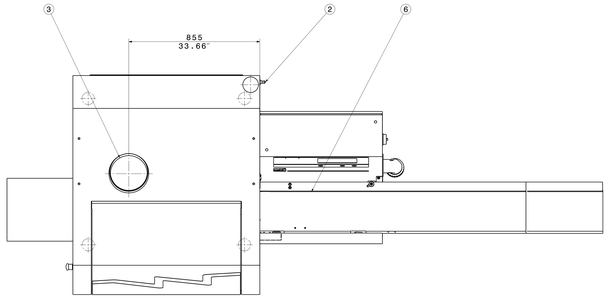

1 ELEKTRISCHER ANSCHLUSS
ELECTRICAL CONNECTION

ANSCHLUSSSTECKER
CONNECTING PLUG
CEE 63A

2 PNEUMATISCHER ANSCHLUSS
PNEUMATIC CONNECTION

ANSCHLUSSSTECKER
CONNECTIONG PLUG
GR.3

3 ABSAUGSCHLAUCH-ANSCHLUSS
EXHAUST PIPE CONNECTION

4 HAUPTSCHALTER
MAIN SWITCH

5 AUSSPARUNG, STAPLER- ODER HUBWAGENTRANSPORT
CUT-OUT, TRANSPORT WITH FORKLIFT OR HAND LIFT

6 ANSCHLAGKANTE
REFERENCE EDGE

7 TISCHEBENE
TABLE

8 TÜRE GANZ GEÖFFNET
DOOR COMPLETELY OPEN

OPTIONEN / OPTIONS

9 AUSLAUFTISCH KLAPPBAR, LÄNGE 800MM
OUTFEED TABLE; FOLDABLE LENGTH 800MM

10 AUSLAUFTISCH SCHIEBBAR, LÄNGE 1550MM AUF 2300MM KLAPPBAR
OUTFEED TABLE, SLIDABLE, LENGTH 1550MM FOLDABLE TO 2300MM

11 STAPELAUTOMAT, CUBE MECH
OUTFEED STACKER, CUBE MECH

12 EINLAUFTISCH 2,5M
STRAIGHTENING TABLE 2,5M

13 RUEKFOERDEREINHEIT RFC 15-2000
RETURN CONVEYOR SYSTEM RFC 15-2000

Roh-Material:
Brennschablone:

GEZEICHNET	AM	01.12.2021	GEPRÜFT																
GEÄNDERT	AM	20.01.2022	GEPRÜFT																
GEÄNDERT	AM	20.01.2022	GEPRÜFT																
Änderungen	Datum	Name	Norm	Benennung	Werkstoff	Benennung	Norm	Werkstoff	Benennung	Norm	Werkstoff	Benennung	Norm	Werkstoff	Benennung	Norm	Werkstoff	Benennung	Norm
Allgemeintoleranz DIN ISO 2768				Massstab 1:10															

Weinig

Michael Weinig AG
Weingartenstr. 1
D-97877 Wertheim am Main
Telefon: +49 9342 800

Massstab 1:10

Gewicht ca. kg

Datum 01.12.2021
Gezeichnet
Geprüft
Norm
Benennung Aufstellplan Cube / Abr-R-L-O
Werkstoff
Benennung
Norm
Werkstoff
Benennung
Norm
Werkstoff
Benennung
Norm

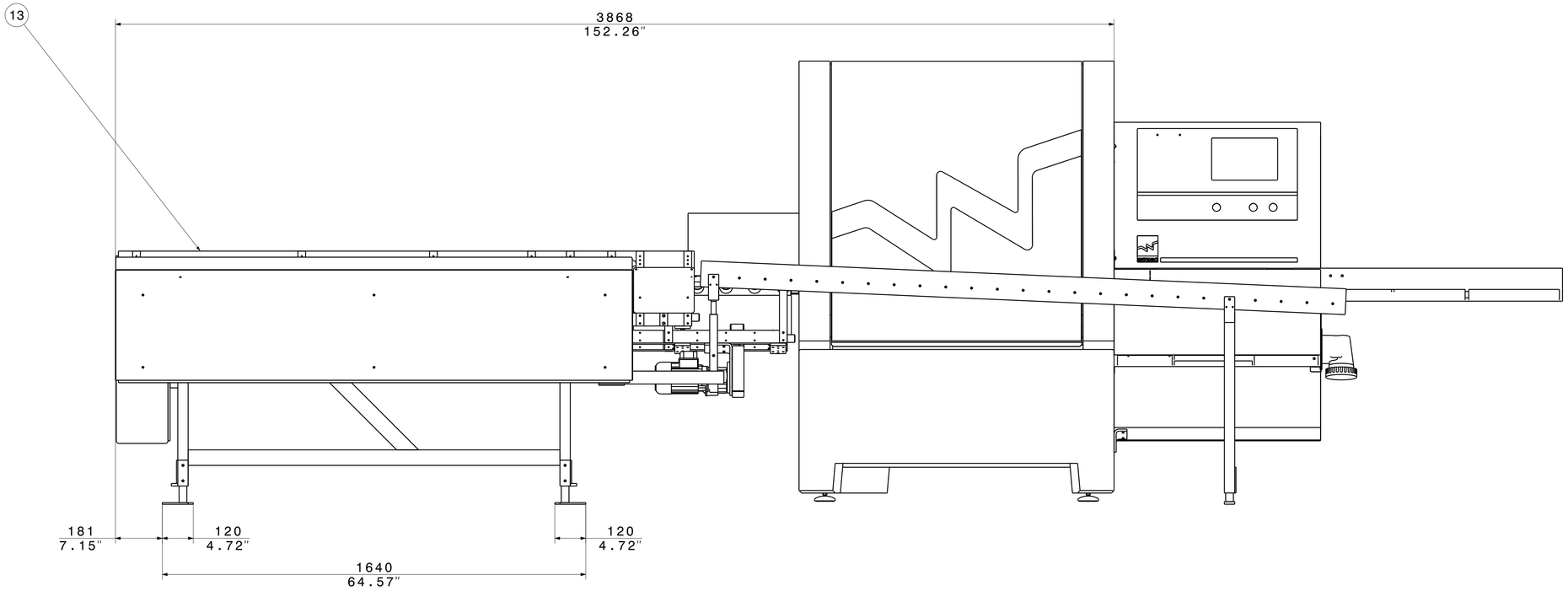

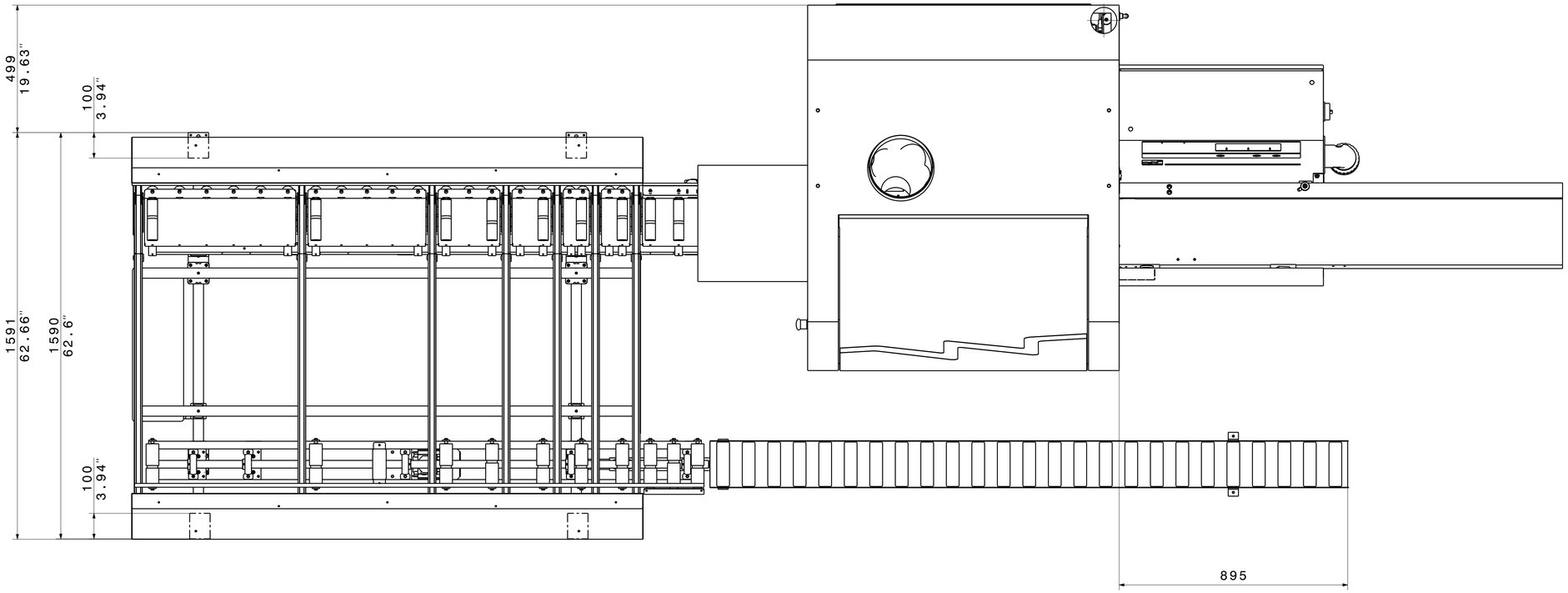

OPTIONEN / OPTIONS

13 RUEKFOERDEREINHEIT RFC 15-2000
RETURN CONVEYOR SYSTEM RFC 15-2000

Nummer	Vers	Rev	Datum	Name	Nummer	Vers	Rev	Datum	Name	Nummer	Vers	Rev	Datum	Name
212493	AC	02	10.12.2021	GRAML IRA										
208835	AB	01	05.05.2021	GRAML IRA										

Rohmaterial-Nr. | Werkstoff | Rohmaterial-Bezeichnung

Michael Weinig AG
Weinigstraße 2/4
97941 Tauberbischofsheim
Telefon: +49 9341 860

erst.	10.12.2021	GRAML IRA	Maßstab 1:10
frei	15.02.2022	LOTTO1SA	Material-Nr.
Spr. DE	Dokumenten-Nr. 500067094 9	Version AC	Revision 02

Weinig

Aufstellplan Cube / Abr-R-L-O

Blatt 2 / 2 von | A1

FÜR DIESE ZEICHNUNG BEHALTEN WIR UNS ALLE RECHTE VOR (DIN ISO 16016). Allgemeintoleranzen ISO 2768-mK, Werkstückkanten DIN 6784, Oberflächen DIN-ISO 1302, Toleriérung ISO 8015